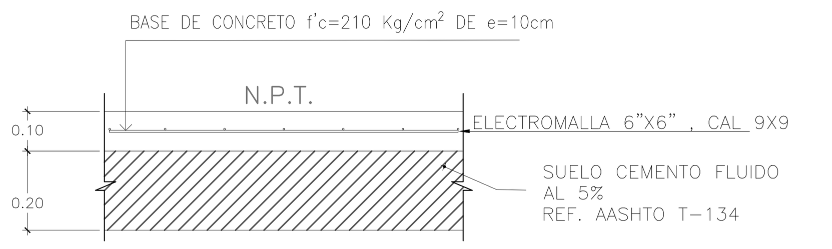

DETALLE DE MEJORAMIENTO DE PISOS ESTACIONAMIENTO Y S.U.M
ESC 1:15

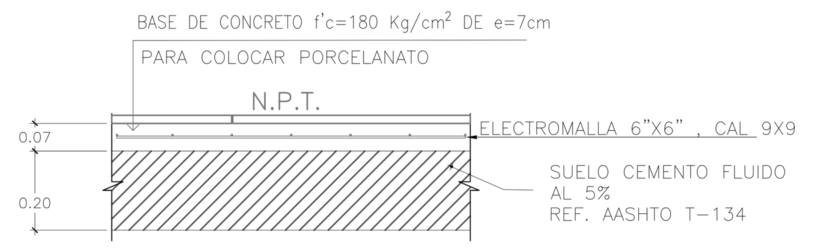

DETALLE DE MEJORAMIENTO DE PISO AULAS
ESC 1:15

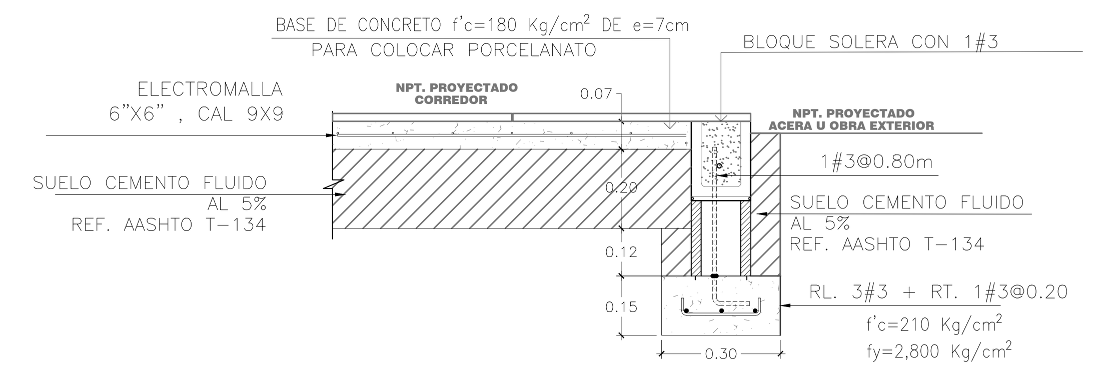

DETALLE CONFINAMIENTO DE PISO
ESC 1:15

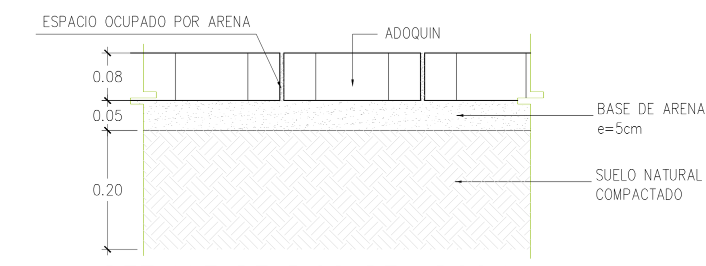

DETALLE DE PISO DE ADOQUIN
Esc: 1:10

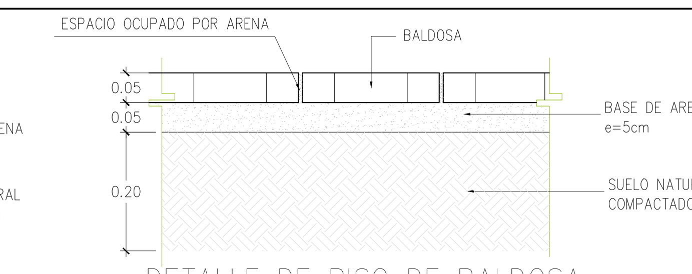

DETALLE DE PISO DE BALDOSA
Esc: 1:10

CUADRO DE SIMBOLOS DE MOBILIARIO

SÍMBOLO	DESCRIPCIÓN	CODIGO	SÍMBOLO	DESCRIPCIÓN	CODIGO	SÍMBOLO	DESCRIPCIÓN	CODIGO	SÍMBOLO	DESCRIPCIÓN	CODIGO
2.40, 0.40 planta; 0.50 elevacion	MUEBLE DE ALMACENAMIENTO DE MADERA , COLOR NATURAL, ANCHO 0.40M,LARGO 2.40M, ALTURA 0.50M	MM-B	2.40; 1.00, 0.40 planta; elevacion	MUEBLE TIPO LIBRERA CON ESCRITORIO ABATIBLE, COLOR NATURAL, ANCHO 0.40M,LARGO 1.00 M, ALTURA 2.40M	MM-E	0.64, 0.56 planta; 0.14, 0.60, 0.08 elevacion	MUEBLE PARA LAVAMANOS INFANTIL AMERICAN STANDARD, CUBIERTA DE GRANITO, ANCHO 0.56 M,LARGO 0.64 M, ALTURA 0.60M	LAV	0.60, 0.60 planta; 0.60, 0.55 elevacion	MESA DE TRABAJO NIÑOS ANCHO 0.60 M, LARGO 0.60 M, ALTO 0.55 M.	MT-N
0.78, 0.40 planta; 0.17, 0.49 elevacion	GRADERIOS MODULARES, COLOR NATURAL, ANCHO 0.40M,LARGO 0.78M, ALTURA 0.49M	MM-M	2.40, 0.05 planta; 2.40, 1.22 elevacion	PIZARRA DE MADERA, COLOR NATURAL, ANCHO 0.05 M,LARGO 12.40 M, ALTURA 1.22M	PIZ	0.57 planta; 0.27, 0.31, 1.09 elevacion	INODORO INFANTIL,MARCA CORONA COLOR BLANCO	INO	0.30, 0.30 planta; 0.315, 0.65, 0.335 elevacion	SILLA DE TRABAJO NIÑOS ANCHO 0.30 M, LARGO 0.30 M, ALTO 0.65 M	ST-N
2.40 elevacion; 1.00, 0.40 planta	MUEBLE TIPO LIBRERA, COLOR NATURAL, ANCHO 0.40M,LARGO 1.00 M, ALTURA 2.40M	MM-L	1.00, 0.12 planta; 1.00, 0.09 elevacion	PERCHEROS DE MADERA, COLOR NATURAL, ANCHO 0.12 M,LARGO 1.00 M, ALTURA 0.09M	PER	0.10, 0.75 planta; 0.75, 0.60 elevacion	BARRA DE APOYO PARA INODORO DE ACERO INOXIDABLE APOYADO EN PARED Y PISO DE Ø 1 1/2"	BA	0.40, 0.45 planta; 0.405, 0.905, 0.50 elevacion	SILLA DE TRABAJO MAESTROS ANCHO 0.40 M, LARGO 0.45 M, ALTO 0.905 M	ST-M

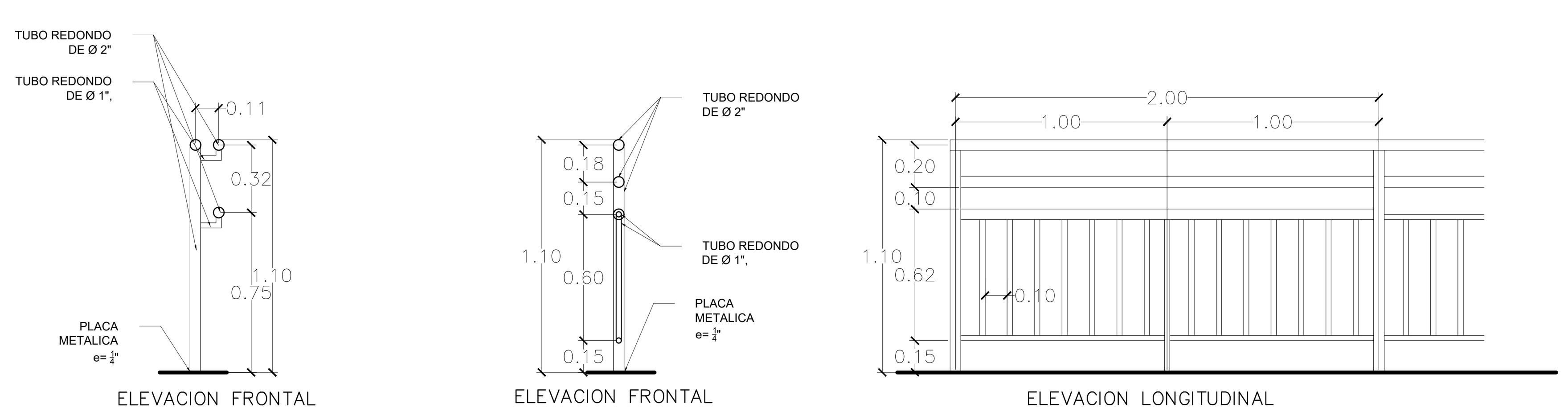

DETALLE DE PASAMANOS
ESC. 1:25

NOTA:
-La estructura debe pintarse con dos manos de pintura anticorrosiva en diferente color y dos de esmalte color gris meteoro aplicado con soplete.

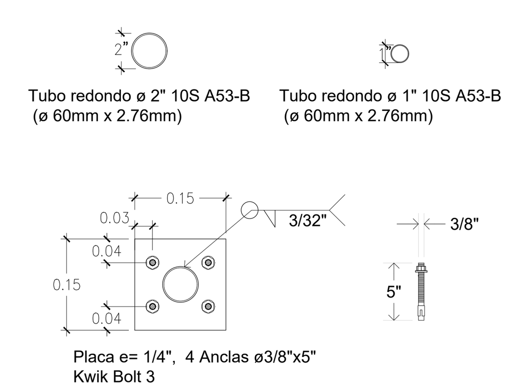

PLACA DE PASAMANOS
ESC. 1:10

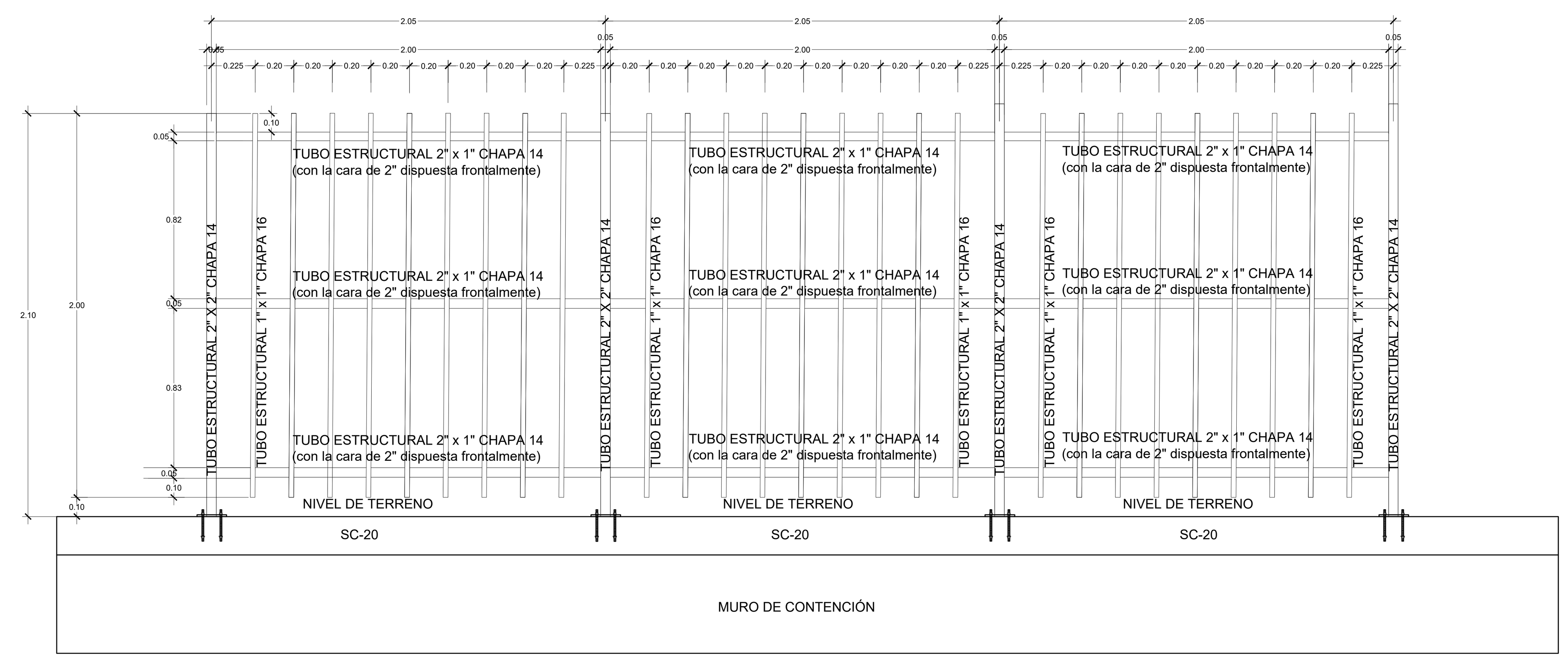

DETALLE DE CERRAMIENTO SOBRE MURO DE CONTENCIÓN
TIPO 1 ESC. 1:25

NOTA:
- En caso de existir Muro de retención, el tubo deberá ir embebido 40 cm. dentro del muro.
-La estructura debe pintarse con dos manos de pintura anticorrosiva en diferente color y dos de esmalte color gris meteoro aplicado con soplete.

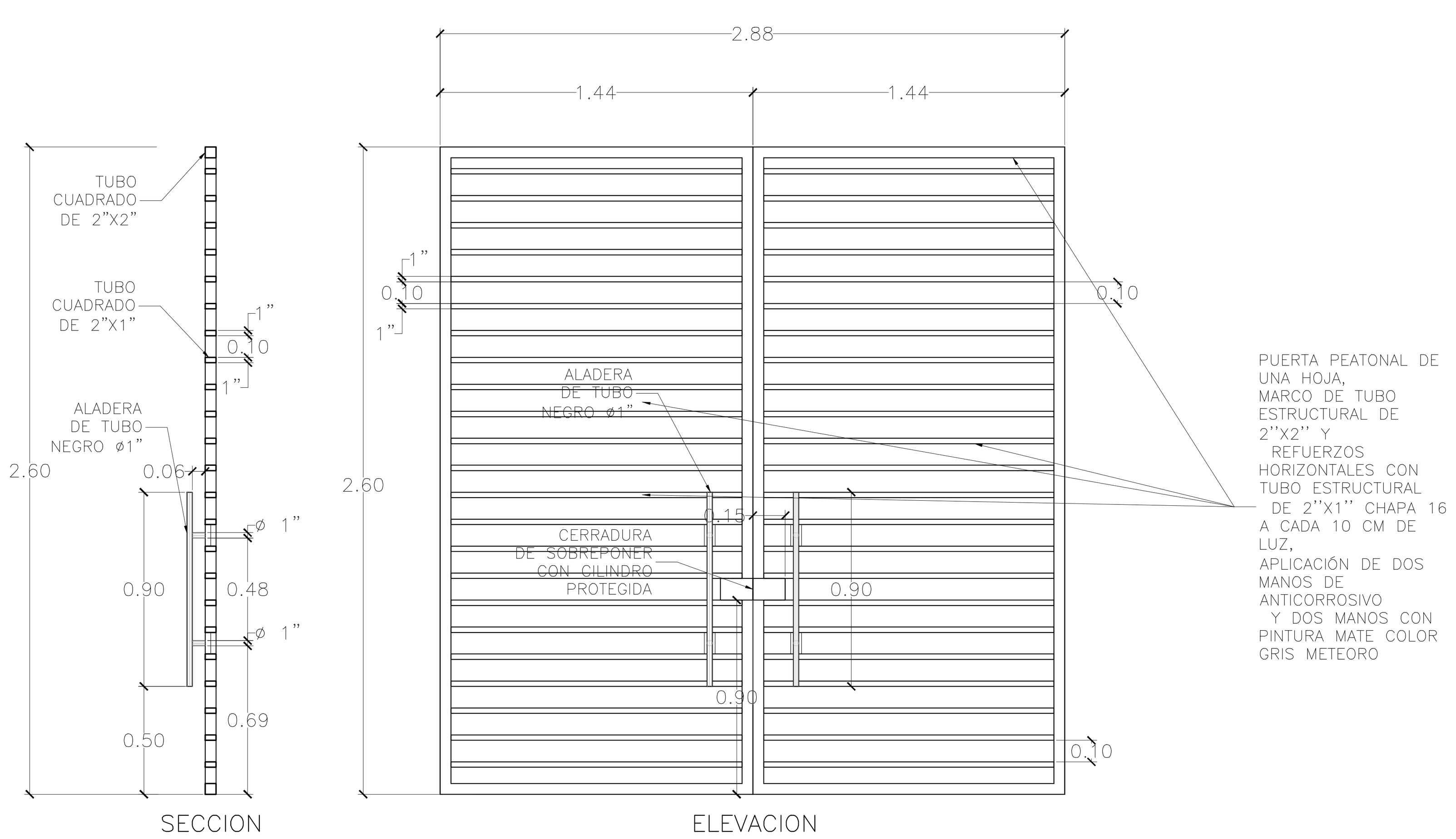

DETALLE DE PUERTA ACCESO PRINCIPAL
ESC. 1:25

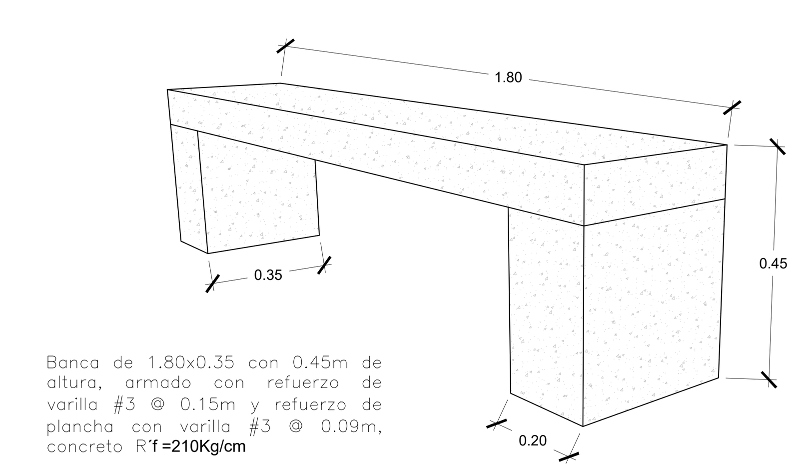

Banca de 1.80x0.35 con 0.45m de altura, armado con refuerzo de varilla #3 @ 0.15m y refuerzo de plancha con varilla #3 @ 0.09m, concreto R´f =210Kg/cm

DETALLE BANCA DE CUBO PREFABRICADA
ESC.1:20

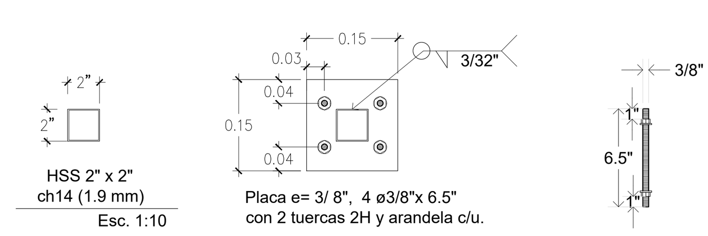

PLACA Y COLUMA
ESC. 1:10

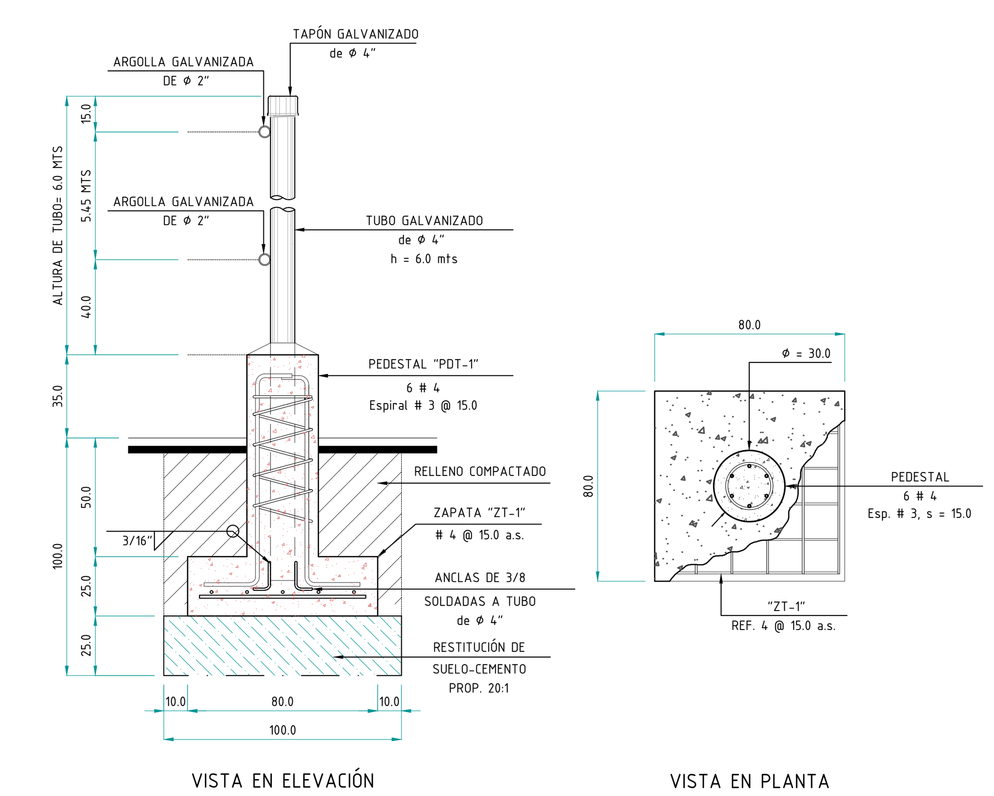

D-02 DETALLE DE ZAPATA DE ASTA DE BANDERA
ESCALA . 1 : 20

ESQUEMA DE UBICACIÓN:

PRESENTA:
GOBIERNO DE EL SALVADOR
MINISTERIO DE EDUCACIÓN CIENCIA Y TECNOLOGIA
ALAMEDA JUAN PABLO II Y CALLE GUADALUPE
EDIFICIO A, SAN SALVADOR, EL SALVADOR.

CENTRO ESCOLAR:	ESCUELA DE EDUCACION PARVULARIA BARRIO EL CALVARIO
CODIGO INFRAESTRUCTURA	12749
UBICACIÓN:	3RA CALLE PTE, ENTRE 3RA AVENIDA SUR Y 1RA AVENIDA SUR, USULUTÁN.

PROYECTO:
CRECER Y APRENDER JUNTOS: DESARROLLO INTEGRAL DE LA PRIMERA INFANCIA EN EL SALVADOR

FINANCIAMIENTO:
CONTRATO DE PRESTAMO BIRF-9067-SV

CONTENIDO:
DETALLE DE OBRAS EXTERIORES Y MUEBLES

DISEÑO ARQUITECTÓNICO:	DISEÑO ESTRUCTURAL:
DISEÑO HIDRÁULICO:	DISEÑO ELÉCTRICO:

ÁREA DE TERRENO:	1410.8M2	ÁREA DE CONSTRUCCIÓN:	1330.68
ÁREA VERDE:	80.12M2	ÁREA DE REHABILITACIÓN:	0 M2
HOJA:	OE-DET-2	CORRELATIVO:	41/42
ESCALA	INDICADAS	FECHA:	MARZO 2026

SELLOS: